VICTOR 胜利仪器

VICTOR 858B
热风枪

使 用 手 册

www.china-victor.com

深圳市驿生胜利科技有限公司
SHENZHEN YISHENG VICTOR TECH CO.,LTD

产品安全警告

通用安全警告

警告！阅读所有警告和所有说明。不遵照以下警告和说明会导致电击、着火和 / 或严重伤害。

保存所有警告和说明书以备查阅。

热风枪安全警告

如保持使用本器具的不小心可能引起着火。所以：

- 在有易燃材料的地方使用本器具时要小心；
- 不要长时间在同一地方使用本器具；
- 不要在易爆炸性环境中使用本器具；
- 要意识到热可能传递到远处的易燃材料；
- 使用后把本器具放在支架上直之冷却，然后再保存；
- 供具接通时需有人照看。

标记

为减少风险，使用者必须阅读说明书

警告标记

双重绝缘

请戴防护眼镜

请戴防护耳罩

请戴防尘面具

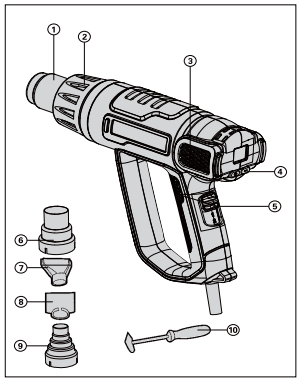

1. 喷嘴
2. 隔热装置
3. 冷风进口
4. 温度调节按键
5. 档位开关
6. 三节增加风嘴
7. **盘头具嘴**
8. 扁形弯嘴嘴 *
9. 五节增加风嘴 *
10. 三角刮刀 *

*指图或文字中所提及的配件，并不包括在供货范围内。

机器规格

电压	220V~230V 50Hz
输入功率 *	2000瓦
温度/气流量控制	I=50-500℃/250公升/分钟 II=90-650℃/500公升/分钟
重量	约 0.7千克
保护等级	/II

*本说明书可能适用其他功率的热风枪，功率不同创新作方法一致。

操作指示

注意：使用机器前，请仔细阅读说明书。

正确地使用机器

本机器可用来有效地去除塑型品、清除旧漆、替热缩管加温。此外也可使用本机器进行焊接，缠绕，溶解胶及解去水管。

机器操作

1. 机器起停（见图 A）

起动：

起动机器，把档位开关(5)调整在 1. 2 的位置。

使用 + 按键（见图 B）来设定需要的温度。

关闭：

关闭机器，把档位开关(5)调到 **0** 的位置。

长时间使用高温作业后，在关闭机器之前要好先把机器调整在功率 1 档运转一段时间，这样可以帮助冷却机器。

2. 关闭保温功能

当温度过高时小型欧洲通向燃气进炮塞机器会自动关闭保温功能，此时欧风机仍然会继续运作，待机器再度冷却到正常的操作温度后，机器又会自发开启暖气。

3. 调整气流和温度

二个档风温度

档位开关(5)上有2个调风装置，操作者可以根据工作需要选择合适的档风温度。

档数	温度(摄氏度)	气流 (公升/分钟)
1	50-500	250
2	90-650	500

冷风 (档用来冷却切换的工件或吹干颜料。此外，在封存工具及更换出风嘴之前也可以使用冷风 (档冷却机器。

2档用来焊接塑料及散热缩管加温。

当开关位于 2 档时，温度调节钮(4)可以将温度精准设定在50度和650摄氏度之间（最小调节量10摄氏度）。

工作范例

"文字中所提及的配件，并不包括在供货范围内，我们建议您从所购买商店上具的供货品。

工作范例上提供的温度设定值是参考，正确的设定温度会随着加工材料不同而改变。工件表面与喷嘴之间的距离必须参考工件材料可处，实际尝试后才能得确知最理想的温度设定值。最好以较低的设定温度开始作业。

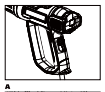

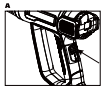

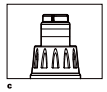

不使用期间，也可进行短暂标示范围的热风工作

(请管理产上的起重物件)。切记请使用插座中所提供的辅助机件，不仅能更简单地操作机器，也可提高工作的品质。

原始的螺钉要特别小心，有损伤的危险！

不可以随意行作的调换，更换时必须先等待喷嘴冷却完后要戴上防护手套。

1. 调整温度

选择适宜的温度设定值。用防风先软化油漆，然后用刮刀去除。不可过热的区久，否则会伤害油漆，造成炉解工作的危险。

大多数的胶水也可以炉解，只要用热气流软化粘胶即可。

2. 调整软风上的选项

警告！禁用容易燃烧！请务必使用玻璃圆管而喷嘴。

使用刮刀去出圆管上的连漆，再用软的棉丝刷清去刮除物。

3. 解东水管

注意：玩东管和水管外观相似，不容易分辨，千万不可以加热其东管。

选择偏任带喷嘴安装在钉器上。解冻时，必须从冰冻处的外面慢慢朝内加热。

加热胶管与管道的连接件时必须特别小心，以避免造成不必要的损失。

4. 收缩

装上收缩圆形喷嘴，根据工件的尺寸选择合适的喷嘴管，例如电线的接头套。均匀的应热缩管上加热。

5. 焊接塑胶

安装收缩圆形喷嘴和焊接喷嘴头。被焊接的工件与焊条必须保持出自同一类料 (例如PVC材质与PVC材质)。焊接缝必须保持清洁，且之干可有油脂。

先加热焊接位置使其变为熔状，此时必须非常小心，因为结晶的塑料料可能在非常短的时间内马上转变为液体。接着再把焊条填入缝隙中，使焊接处出现中空的缝隙。

6. 弯折塑胶管

软队风软管弯折上，差度平稳的放在固定的平面上，主之后折弯弯曲。为避免损折弯软管，必须先将注塑胶管充满砂。在右移动热风枪，均匀加热水管，直至弯折到想要的角度。

警告：保护手不被烧伤。

保养与维护

警告：对机器作任何维修工作之前，请务必先拔出插头。

较少电动工具不需要再添加润滑油或进行到已保养，不要用水或化学清洗剂来清洁你的电动工具，用干布擦拭干净就可以了。工具用到最后干燥的环境中，并保持马达通风口处的清洁，尽量不要在灰尘较大的环境中使用。如从电机进风口处看到有热火花，这属于正常现象，不会对机器有任何损坏。

当需要更换电源时，为了避免对安全性产生危害，必须由制造商或其代理商进行更换。

供货商：
驿生胜利科技有限公司
电 话：4000 900 506
(0755) 82425035 82439586
传 真：(0755) 82256753
http://www.china-victor.com
E-mail:victor@china-victor.com

生产销售商：
驿生胜利科技有限公司
电 话：020-84048880

环境保护

处理废弃物

为了将损坏后、对于环境的机器、配件及包装材料必须对相应以分类处理，以便利于回收。

为方便分类回收，各塑胶部位都有相关材料标记。